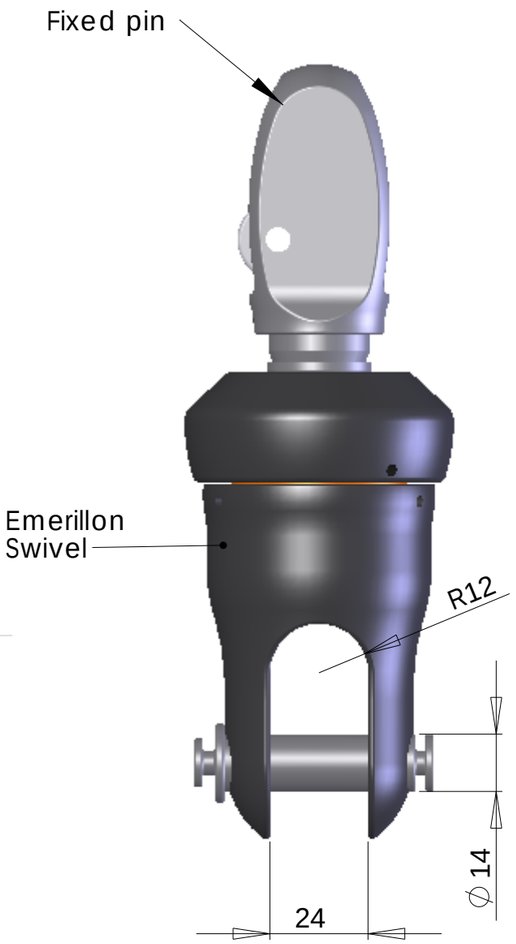


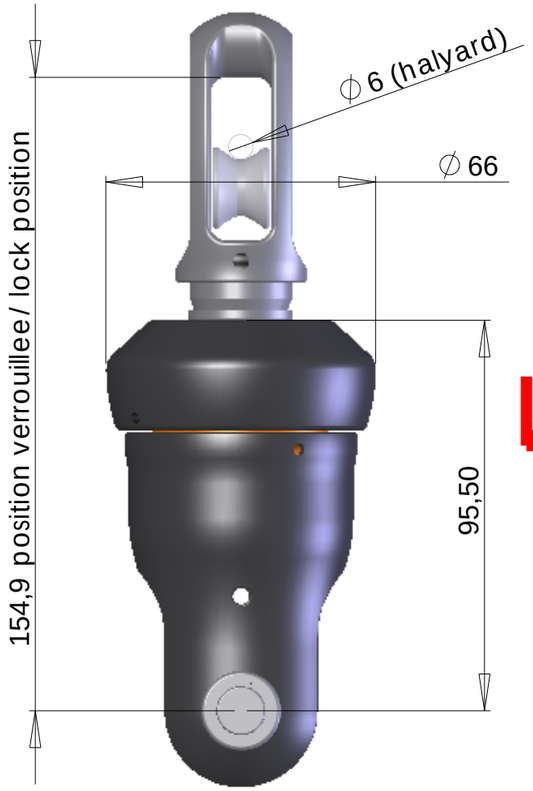


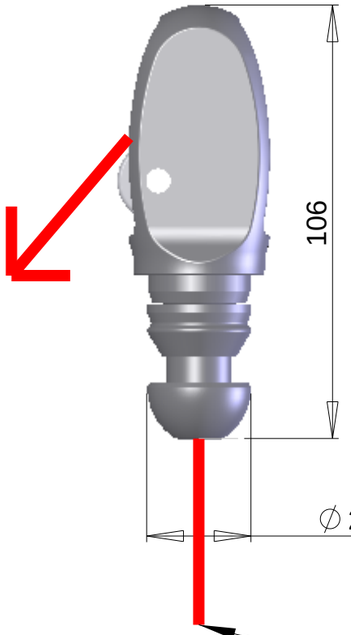


Halyard coming through the fixed pin

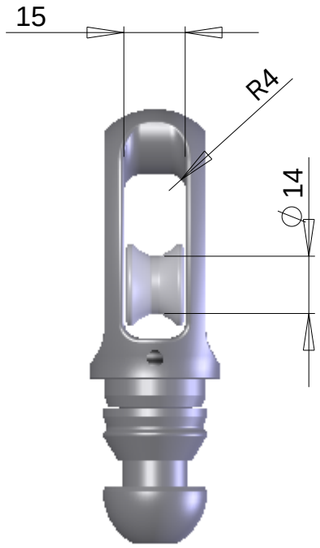


Poids partie
fixe au m©t/
fixed to the mast
193g

Poids partie
largable/
Weight removable part:
640g

Charge de travail / working load: 7.5T  Rupture / Breaking: 15T

| DATE | MODIFICATIONS APPORTEES | NOM | VISA | IND. |
|---|---|---|---|---|

| | | | | |
|---|---|---|---|---|
| MATIERE ET ETAT | TOLERANCE GENERALE | EVOLUTION DU DOCUMENT | | |
| TRAITEMENT; CARACTERISTIQUES MECANIQUES | ETAT DE SURFACE GENERAL | DESS. PAR Le : M.C | MASSE | ECHELLE |
| FINITION | PROTECTION | FOLIO | | |
| ATTACHEMENT | MATERIEL | | | |
| DESIGNATION **PRESENTATION** | **KFH8** | | | |
| CODE PRODUIT **K** | | CODE PIECE | | FORMAT A3 |

KARVER sailing experience
www.karver-systems.com

REPRODUCTION OU COMMUNICATION STRICTEMENT INTERDITE SANS AUTORISATION