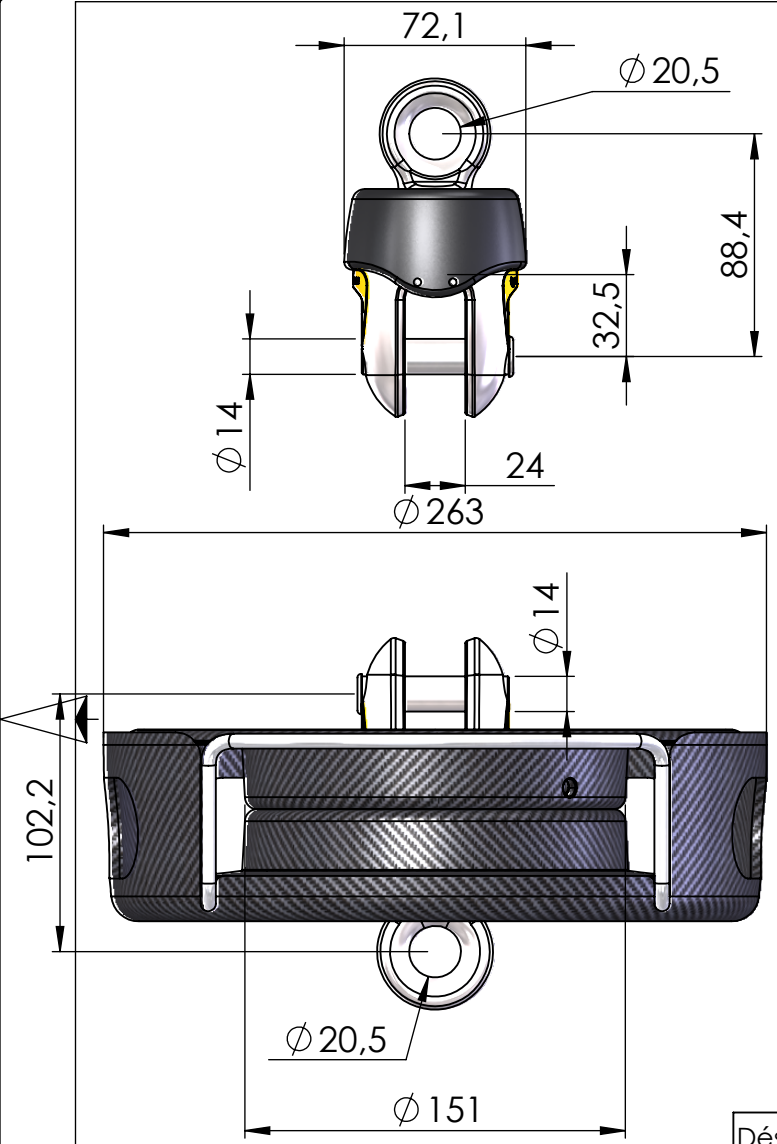

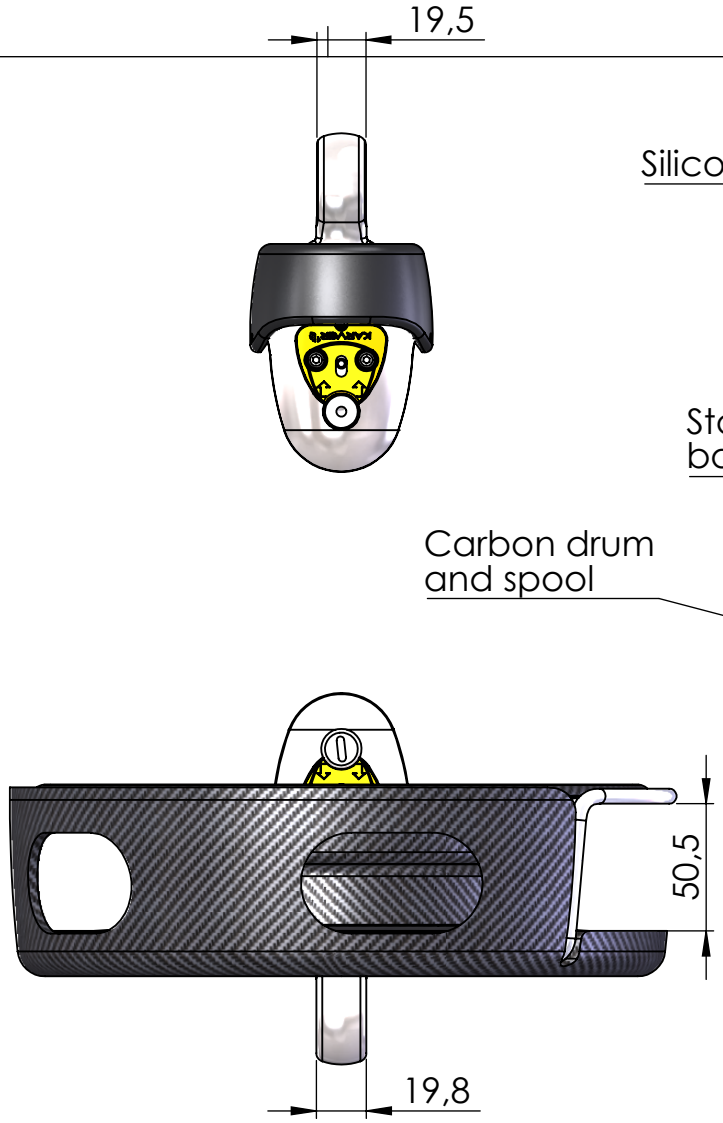

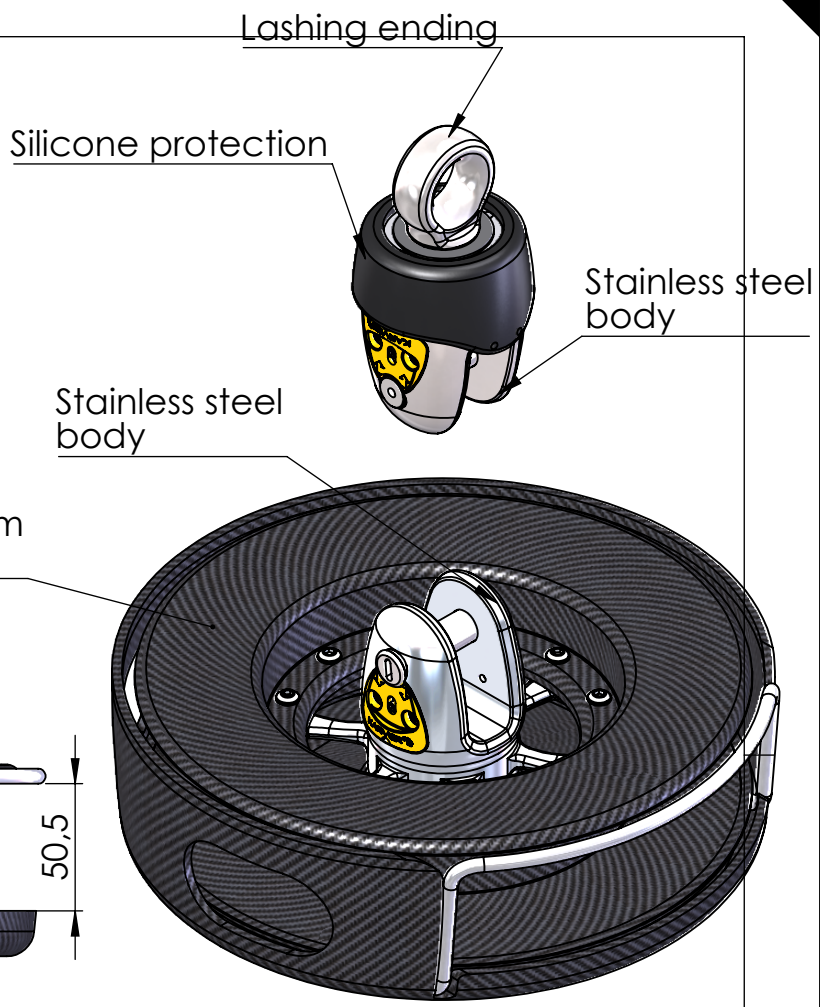

Désignation: **Emmagasineur Structurel tambour V3**				Echelle 1:3	Format A4	Folio 1/1
Description: *V3 Structural Drum furler*					
Maximum Working Load : 8T (Charge de travail)	Breaking Load : 16T (Charge de Rupture)				
Material : (Matière)	Masse : 3949.422 (g)				
Système: **KFX8.0**	Type **PF**	Famille **310**	Code **800 [X]**	Indice **A**	
Plus d'informations sur www.karver-systems.com - More information on www.karver-systems.com					

KARVER® sailing experience

Av. Marcel Liabastre 14600 HONFLEUR
Tel : 02 31 88 37 98

All rights reserved