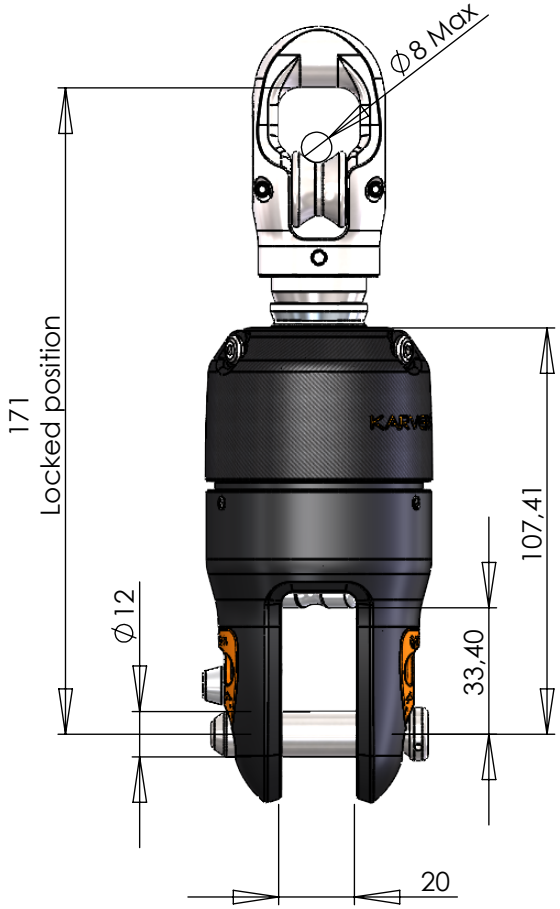

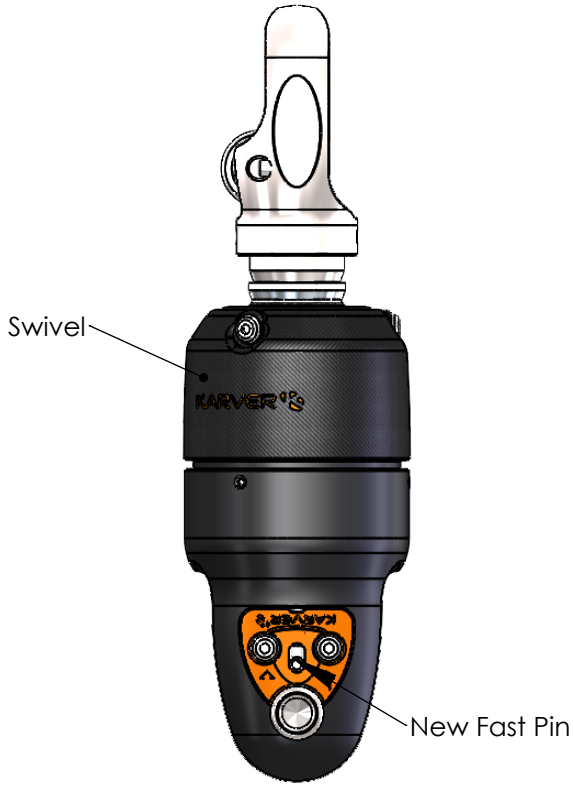

Fixed part to the mast
weight: 230g

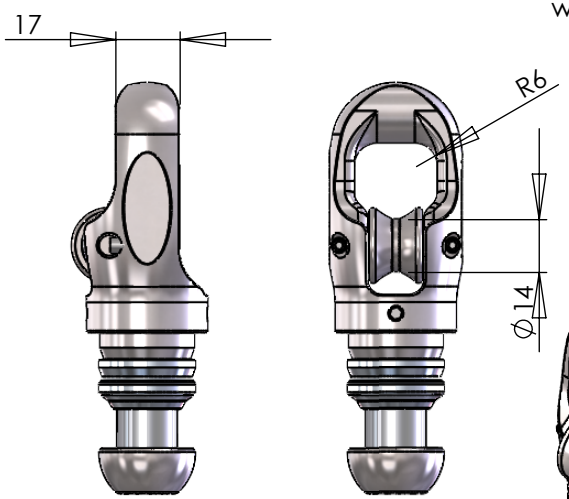

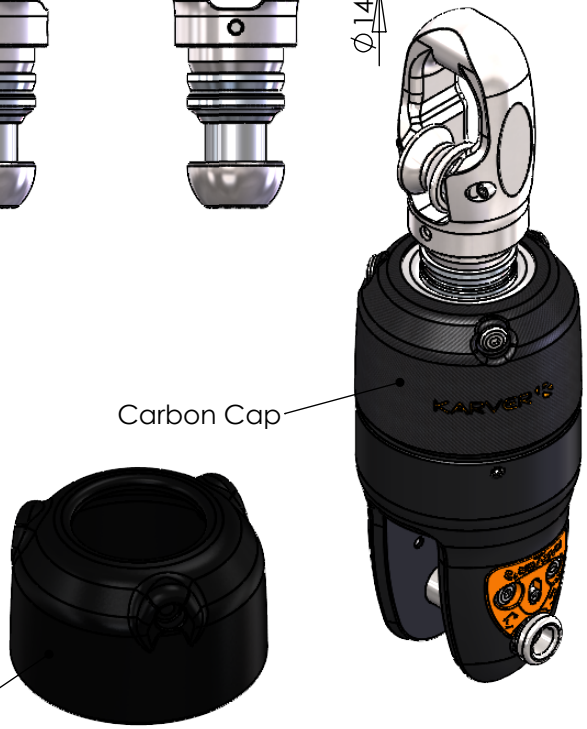

Désignation: **HOOK EMERILLON KFH6.0**		Echelle 1:2	Format A4	Folio 1/1
Description: *SWIVEL LOCK KFH6.0*			
Maximum Working Load : 6T (Charge de travail)	Breaking Load : 12T (Charge de Rupture)		
Material : Aluminum/ stainless steel (Matière)	Masse : 832.60 (g)		
Système: **KFH6.0**	Type **PF** · Famille **320** · Code **600 [KFH]** · Indice **B**		
Plus d'informations sur www.karver-systems.com - More information on www.karver-systems.com			

KARVER® sailing experience
Av. Marcel Liabastre 14600 HONFLEUR
Tel : 02 31 88 37 98

All rights reserved